Monteringsanvisning till PR1306030

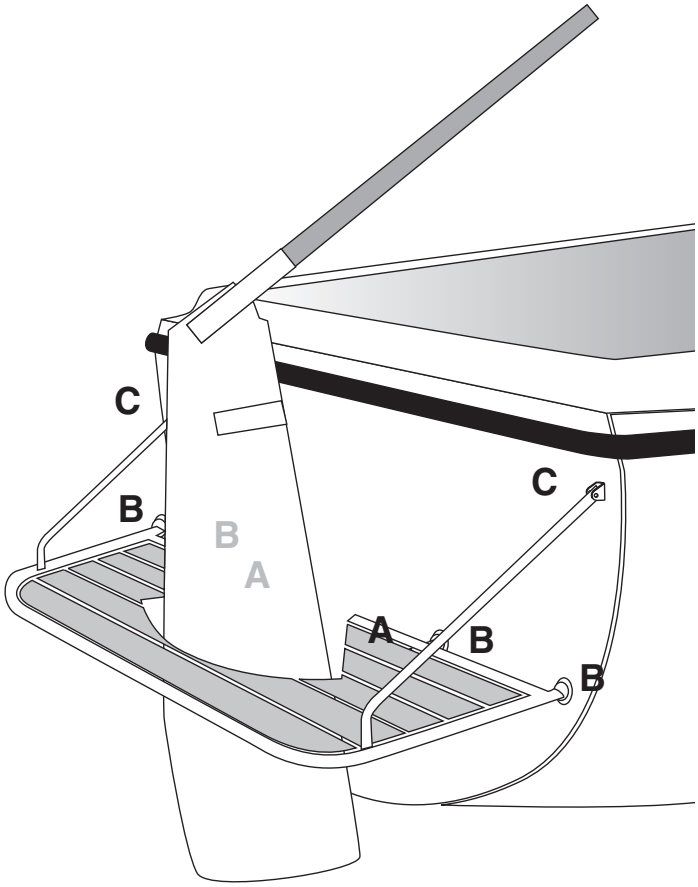

Anpassa plattformen mot aktern och fixera universalbeslagen (B) kraftigt.

Kryssmarkera på akterspegeln så att plattformen kommer i rätt läge, täta med sikaflex eller liknande vid infästningarna.

Passa in stagen. Stagen bör vara i linje med plattformens yttersida eller något utåtvinklade. Stagen kapas till rätt längd.

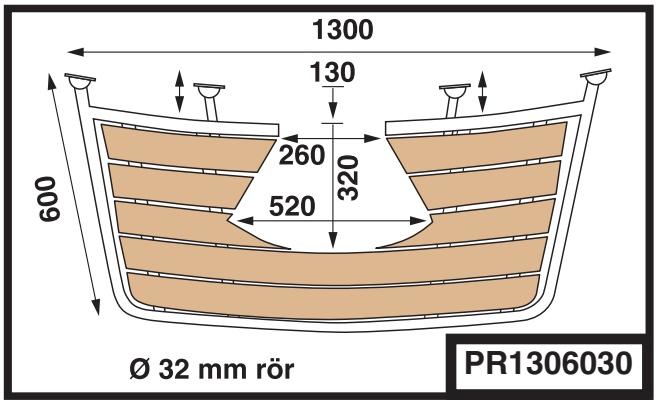

Monteringssats:

1 st	Plattform (PR1306030)
4 st	Universalfästen inkl M8 x 20 + låsbricka + bricka
16 st	M6 x 25 inkl mutter o bricka
2 st	Stag
2 st	Plastplugg + mellanbricka (plast)
2 st	M8 kupolmutter
2 st	U-beslag
2 st	M6 x 35 + låsmutter
2 st	Stag, rakt (25 x 250 mm)
2 st	M8 x 16 låsskruv

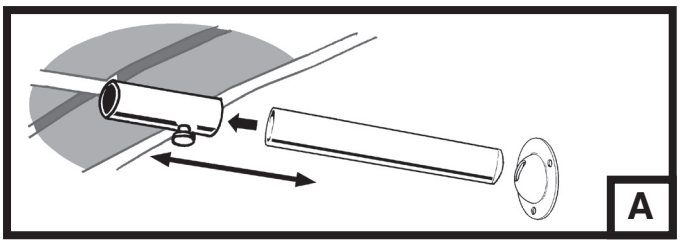

1: Två stag fästes ihållare under plattformen.

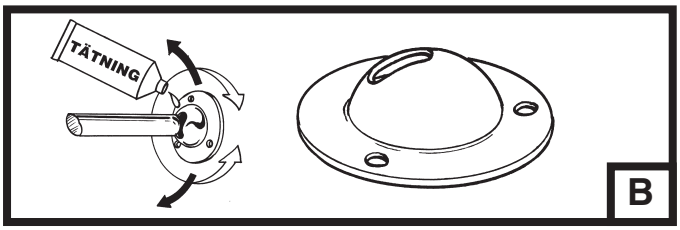

2: Plattformen fästes i skrovet med universalbeslagen på 4 ställen. Täta med sikaflex eller liknande vid infästningarna.

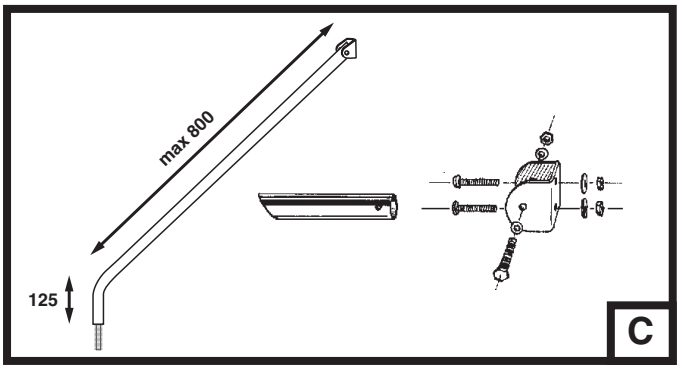

3: Stagen skruvas fast i plattformen och fästes i akterspegeln med U-beslag.

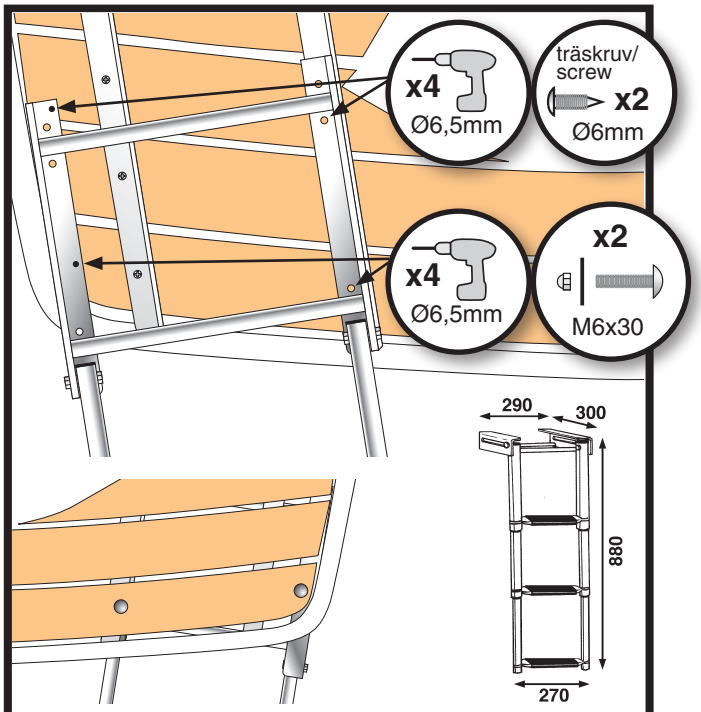

Vagnsbultarna (M6) är genomgående med hatten på ovansidan plattformen.

BKT73

Passande stege till badplattformen (extrautrustning). Monteras under plattformen längs ena skenan enligt bilden ovan.

Båtsystem
Traneredsvägen 112, 426 53 Västra Frölunda
Ordertel: 031-69 03 80, Orderfax: 031-690097
www.batsystem.se
info@batsystem.se